WÄLCHLI
Brittnau



Enrouleurs

Avantages

enroulement précis + rapide

construction robuste

entraînement hydraulique

fabrication suisse



Fabrice Tâche
Conseiller de vente

Contact

062 745 20 40

En savoir plus :
www.waelchli-ag.ch

ENROULEURS

La distribution du purin rationelle et précise



Enrouleur SH 1000, version extra large, avec entraînement hydraulique (2 moteurs hydrauliques) et attelage à 3-points

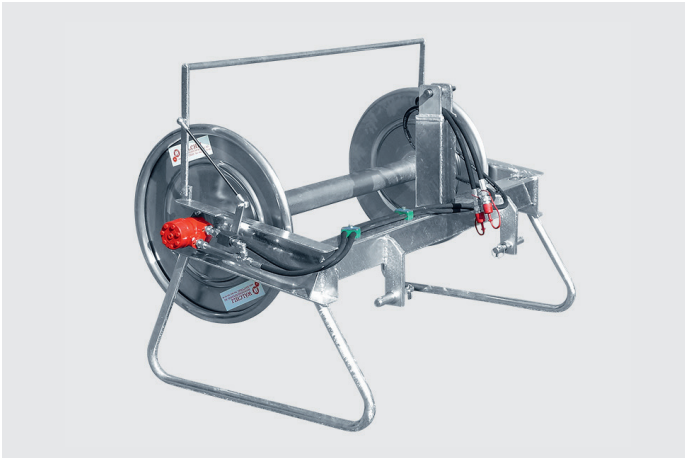

Enrouleur SHW 400 avec entraînement hydraulique et attelage à 3-points

La distribution du purin rationelle et précise avec les enrouleurs WÄLCHLI, les tuyaux haute-pression et les distributeurs. Les appareils idéaux pour vous.

- plusieurs grandeurs pour 400 m, 800 m, 1000 m ou 1200 m de tuyau
- enrouleur simple ou combiné avec un distributeur électrique
- construction très robuste
- tambour de tuyau avec entraînement hydraulique
- régulation de vitesse continu avec barre de sécurité
- attelage à 3-points
- différentes têtes de distributeur peuvent être construites
- possibilité d'actionner le distributeur du tracteur
- tuyaux à haute-pression spéciaux: pression de fonctionnement 20 bar, pression d'eclatement 50 bar et résistance à la traction 6500 kg (2 ans de garantie)
- en option: rouleau dérouleur pour éviter que le tuyau ne se coince dans les essieux ou les roues du tracteur



Enrouleur avec rouleau dérouleur

Type enrouleur	Capacité de tuyaux (en m)					Grandeur de l'enrouleur* (l / b / h en cm)	Grandeur du rouleau (Ø en cm)	Poids (en kg)
	Ø 65	Ø 75	Ø 90	Ø 100	Ø 110			
SHW 400	400	300	–	–	–	100 / 155 / 86	63 / 124	80
SH 800	800	650	500	450	400	135 / 158 / 126	103 / 124	140
SH 1000	1000	900	800	750	700	140 / 230 / 126	103 / 183	250
SH 1200	1200	1100	1000	950	900	140 / 250 / 126	103 / 207	280

* ohne Sicherheitsbügel

Wälchli Maschinenfabrik AG
Bahnhofstrasse 14
4805 Brittnau

Tél. 062 745 20 40
www.waelchli-ag.ch
info@waelchli-ag.ch

WÄLCHLI Brittnau