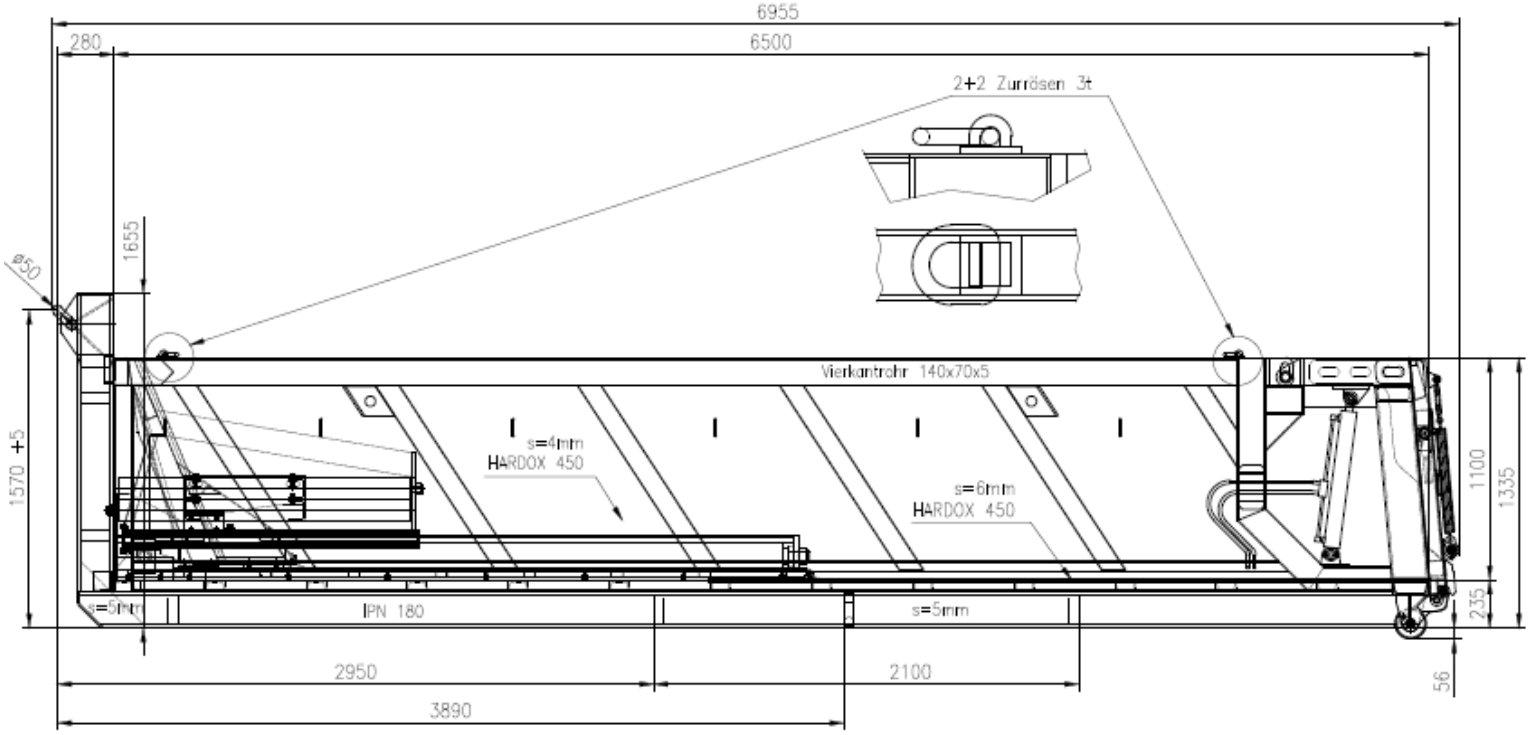
6955
280
6500
2+2 Zurrösen 3t
1655
ø50
Vierkantrohr 140x70x5
s=4mm
HARDOX 450
s=6mm
HARDOX 450
1570 ±5
1100
1335
235
56
s=5mm
IPN 180
s=5mm
2950
2100
3890

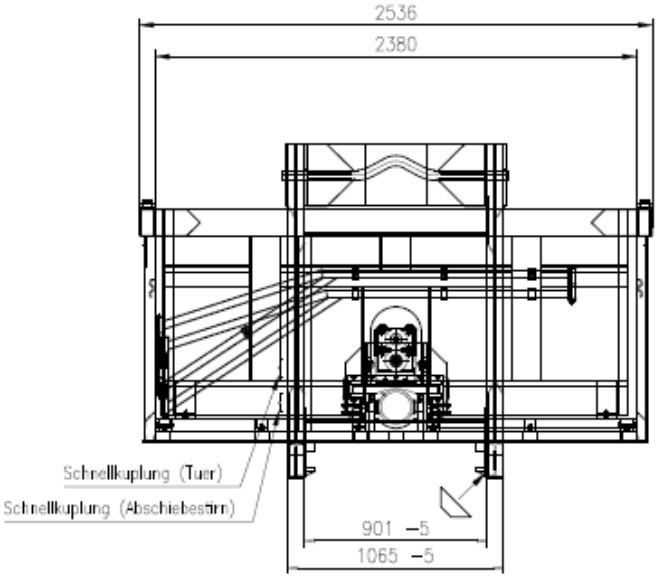
2536
2380
Schnellkuplung (Tuer)
Schnellkuplung (Abschiebestirn)
901 −5
1065 −5

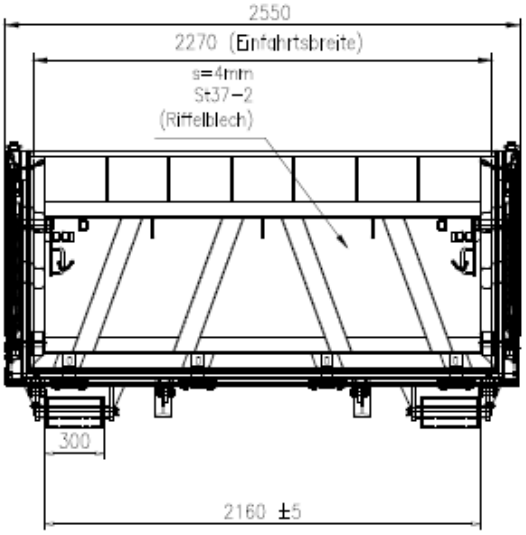
2550
2270 (Einfahrtsbreite)
s=4mm
St37−2
(Riffelblech)
300
2160 ±5