Baoli
KBE 18-20Li

Baoli

1.1	Constructeur		KION BAOLI
1.2	Référence du modèle		KBE 18Li G1
1.3	Type d'alimentation: electrique, Diesel, à essence, GPL		Électrique
1.4	Type d'opération: manuelle, debout, conducteur assis		Assise
1.5	Capacité de charge	Q (t)	1.8
1.6	Distance au centre de charge	c (mm)	500
1.8	Distance entre le milieu de la roue avant et la charge	x (mm)	425
1.9	Empattement	y (mm)	1405
2.1	Poids de service	Kg	3293
2.2	Poids par essieu avec charge nominale avant/arrière	Kg	4429/653
2.3	Poids par essieu sans charge nominale avant/arrière	Kg	1447/1846
3.1	Pneus: super-élastique, pneumatiques		S/E
3.2	Pneus avant dimensions		6,50-10
3.3	Pneus arrière dimensions		5,00-8/3,50
3.5	Roues, nombres avant/arrière (x=roues motrices)		2x/2
3.6	Voie avant largeur	b10 (mm)	930
3.7	Voie arrière largeur	b11 (mm)	900
4.1	Mât de levage, en avant/en arrière	α/β (°)	6/10
4.2	Hauteur générale du mât minimum	h1 (mm)	2062
4.3	Levée libre	h2 (mm)	150
4.4	Hauteur de levage	h3 (mm)	3000
4.5	Hauteur générale du mât maximum	h4 (mm)	4040
4.7	Hauteur du Toit de protection	h6 (mm)	2150
4.8	Hauteur du siège	h7 (mm)	1166
4.12	Hauteur barre de traction	h10 (mm)	639
4.19	Longueur total	l1 (mm)	3354
4.20	Longueur jusqu'à la face avant des fourches	l2 (mm)	2154
4.21	Largeur total	b1/b2 (mm)	1120
4.22	Dimensions des bras des fourches	s/e/l (mm)	40x80x1200
4.23	Tablier porte-fourche conformément à ISO 2328 class/type A,B		II A
4.24	Tablier porte-fourche largeur	b3 (mm)	1040
4.31	Garde au Sol sous le mât (en charge)	m1 (mm)	100
4.32	Garde au sol au centre de l'empattement (en charge)	m2 (mm)	110
4.34.1	Largeur du couloir pour palettes 1000x1200 transversal	Ast (mm)	3495/3475
4.34.2	Largeur du couloir pour palettes 800x1200 longitudinal	Ast (mm)	3695/3675
4.35	Rayon de giration	Wa (mm)	1870/1850
4.36	Distance minimum du point de rotation de la ligne centrale du véhicule	b13 (mm)	536
5.1	Vitesse de conduite avec/sans charge	km/h	15/15
5.2	Vitesse de soulèvement avec/sans charge	m/s	0,350/0,470
5.3	Vitesse de soulèvement avec/sans charge	m/s	0,440/0,470
5.8	Maximum inclinaison avec/sans charge	%	18/20
5.10	Frein de service		Méc/Hyd
6.1	Puissance du moteur d'entrainement S2 60min	kW	10,2/2x4,6
6.2	Puissance du moteur de levage à S3 10%	kW	11.5
6.4	Capacité nominale de voltage de la batterie K5	V/Ah	76,8 / 150/228
6.5	Poids de la batterie (minimum)	kg	210
6.6	Consommation d'énergie selon cycle VDI	kWh/h	4,6 / 4,1
10.1	Pression hydraulique de service pour équipements auxiliaires	bar	170
10.7	Niveau sonore aux oreilles du conducteur conforme EN 12053	dB (A)	66/68

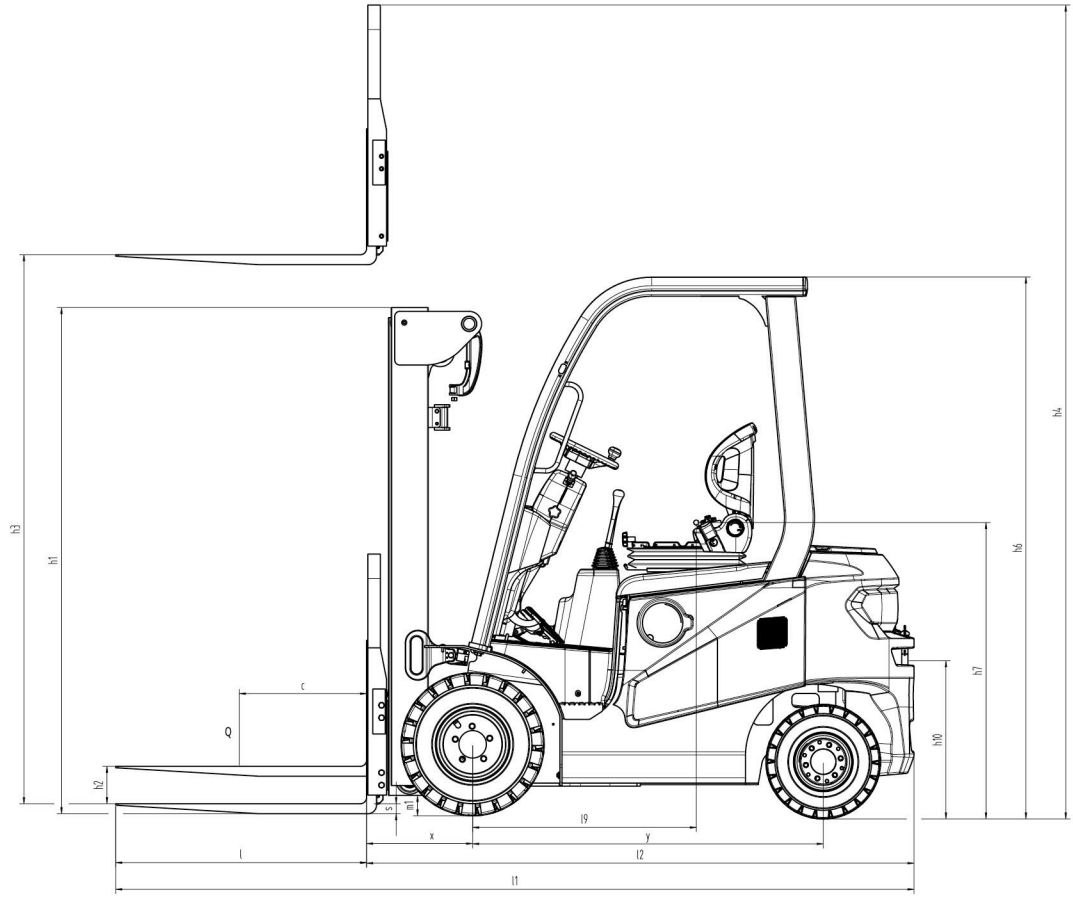
h3
h1
h2
c
Q
s
m1
x
l9
y
l
l2
l1
h4
h6
h7
h10

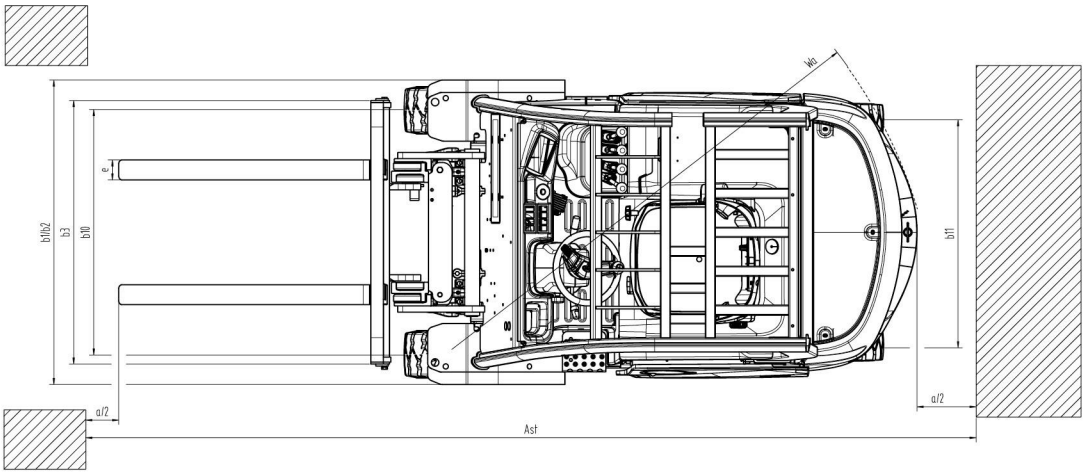
Wa
e
b1/b2
b3
b10
b11
a/2
a/2
Ast

KBE 18Li G1										
Type de Mât	H3	Capacité résiduelle - Centre de gravité 500mm	Capacité résiduelle - Centre de gravité 500mm - avec tablier à déplacement latéral intégré	Capacité résiduelle - Centre de gravité 500mm - avec tablier à déplacement latéral rapporté	H1	H4 avec dosseret de charge	H4 sans dosseret de charge	H2 avec dosseret de charge	H2 sans dosseret de charge	Angle d'inclinaison Av/Ar
VM duplex sans levée libre	3000	1800	1800	1600	2068	4040	3651	150	150	6/7
	3300	1800	1800	1600	2218	4340	3951	150	150	6/7
	3500	1800	1800	1600	2318	4540	4151	150	150	6/7
	4000	1800	1760	1570	2568	5040	4651	150	150	6/7
	4500	1750	1390	1220	2818	5540	5151	150	150	6/7
	5000	1200	1050	900	3118	6040	5651	150	150	6/7
VFM duplex avec levée libre	3000	1800	1800	1600	2033	4040	3651	990	1254	6/7
	3300	1800	1800	1600	2183	4340	3951	1140	1404	6/7
	3500	1800	1800	1600	2283	4540	4151	1240	1504	6/7
	4000	1800	1760	1570	2533	5040	4651	1490	1754	6/7
VFHM triplex avec levée libre	4250	1680	1360	1160	2033	5290	4901	990	1348	6/7
	4550	1560	1180	980	2133	5590	5201	1090	1448	6/7
	4700	1500	1120	930	2183	5740	5351	1140	1498	6/7
	4850	1440	1060	880	2233	5890	5501	1190	1548	6/7
	5000	1380	1010	820	2283	6040	5651	1240	1598	6/7
	5500	1180	810	640	2533	6540	6151	1490	1848	6/7
	6000	980	620	500	2783	7040	6651	1740	2098	6/7
	6500	800	450	300	3033	7540	7151	1990	2385	6/7

Les KBE 18Li et KBE 20Li, avec une capacité de charge de 1,8 à 2,0 tonnes et une hauteur de levage maximale de 6,5 mètres, sont idéaux pour la logistique et l'industrie, notamment dans les espaces intérieurs, grâce à leurs émissions nulles et leurs faibles niveaux de bruit. Ces chariots élévateurs sont parfaits dans les opérations légères à moyennes, avec un design compact facilitant la manipulation dans les espaces restreints.
Ces modèles sont équipés de batteries lithium-ion, offrant de nombreux avantages comme des charges intermédiaires courtes, ce qui garantit une disponibilité accrue des chariots, ne nécessitent pratiquement aucun entretien et éliminant le risque de gaz dangereux pendant la charge.
Dotés de moteurs plus puissants, les KBE 18-20Li peuvent atteindre des vitesses de déplacement supérieures et franchir aisément des pentes plus abruptes.
De plus, le KBE 18-20Li présente une consommation d'énergie nettement améliorée par rapport aux modèles antérieurs, témoignant également d'un engagement en faveur de la durabilité.

Les chariots sont dotés de freins à bain d'huile, ce qui offre beaucoup moins d'entretien que les autres équipés de freins à tambour.
L'habitacle a été conçu en mettant l'accent sur la sécurité et le confort. Un marchepied grillagé en métal et une grande poignée assurent une entrée et une sortie sécurisée du poste de conduite.
L'opérateur bénéficie de deux compartiments de rangement, ainsi que de deux ports USB pour charger de petits appareils électroniques.
L'interrupteur électronique avant/arrière permet des changements de direction rapides et simples. La poignée arrière avec klaxon intégré garantit une marche arrière sécurisée, favorisant un environnement de travail sûr.
La série est équipée d'un frein de stationnement actionné par le pied qui nécessite moins d'effort pour s'engager et se désengager et facilite l'accès et la sortie du poste de conduite.
Un écran couleur, fournissant toutes les informations clés en un coup d'œil, permet un contrôle facile et rapide de l'état du chariot.

Technologie

- Dimensions compactes pour manœuvrer dans des espaces étroits.
- Batterie lithium-ion pour une disponibilité accrue des chariots.
- Batterie sans entretien.
- Aucun gaz dangereux n'est émis pendant la charge.
- Moteurs à courant alternatif pour un fonctionnement sans entretien.
- Des moteurs puissants pour des performances améliorées.
- Réduction de la consommation d'énergie.
- Freins à bain d'huile assurant de faibles coûts d'entretien.

Ergonomie et poste de conduite

- Marchepied en grille métallique et grande poignée pour une entrée et une sortie en toute sécurité du poste de conduite.
- Commutateur électronique marche avant/marche arrière pour des changements rapides et faciles de sens de conduite.
- Poignée arrière avec klaxon pour une marche arrière en toute sécurité.
- Frein de stationnement actionné par le pied : moins d'effort pour l'enclenchement/le débrayage, accès plus facile à l'habitacle du conducteur.
- Écran couleur pour un accès rapide aux informations clés du camion, assurant un contrôle facile.