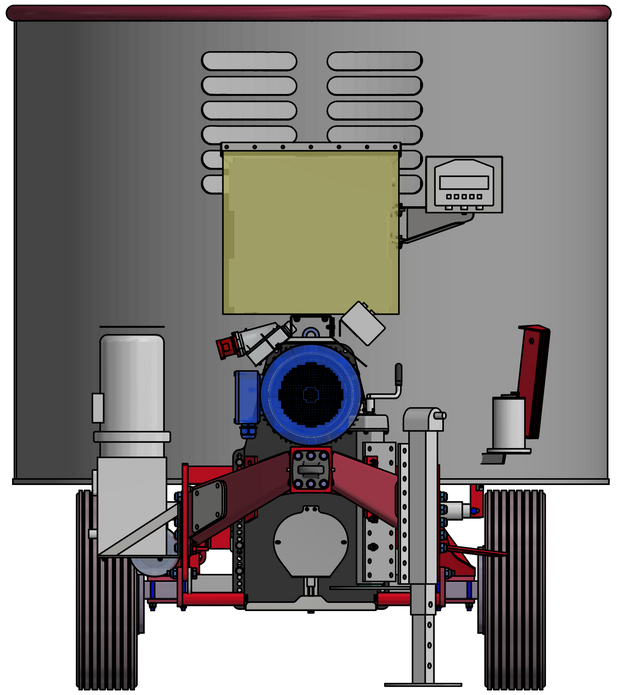

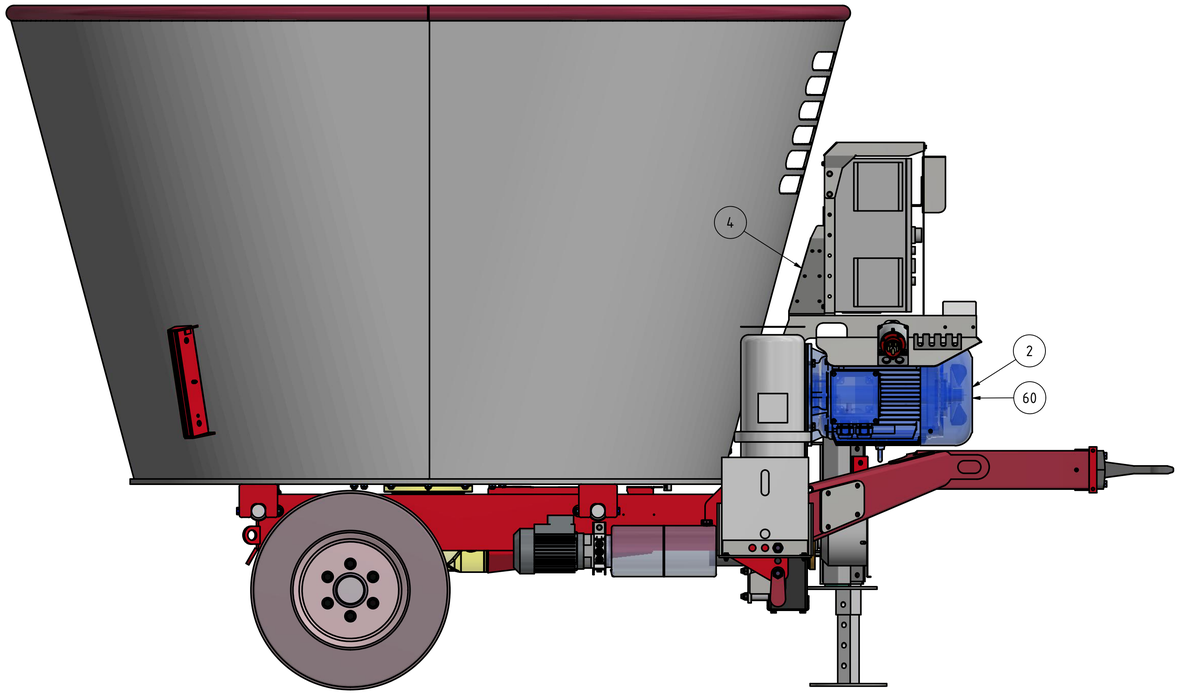

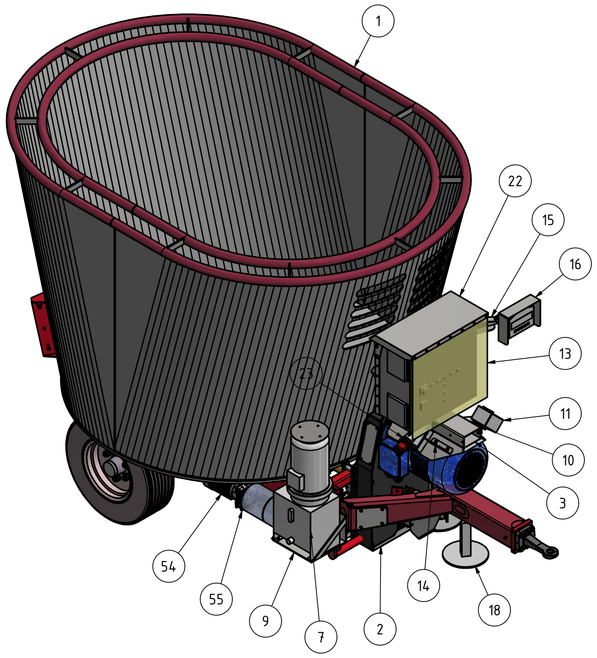

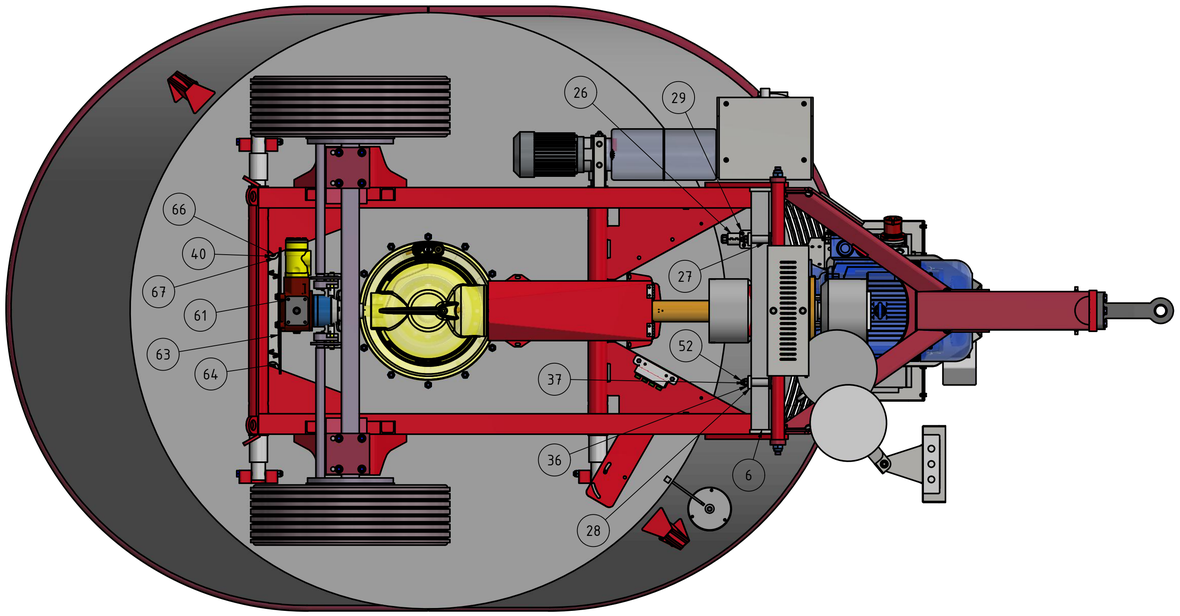

	Datum	Name	
Gezeichnet	28.09.2020	hjm	Zusammenstellung
Kontrolliert			Motoraufbau BVL
Norm			

kurmann TECHNIK
Kurmann Technik AG CH-6017 Ruswil
LandTECHNIK | MaschinenTECHNIK

006.001.5698

1

A1