John Deere Felge AL 118369

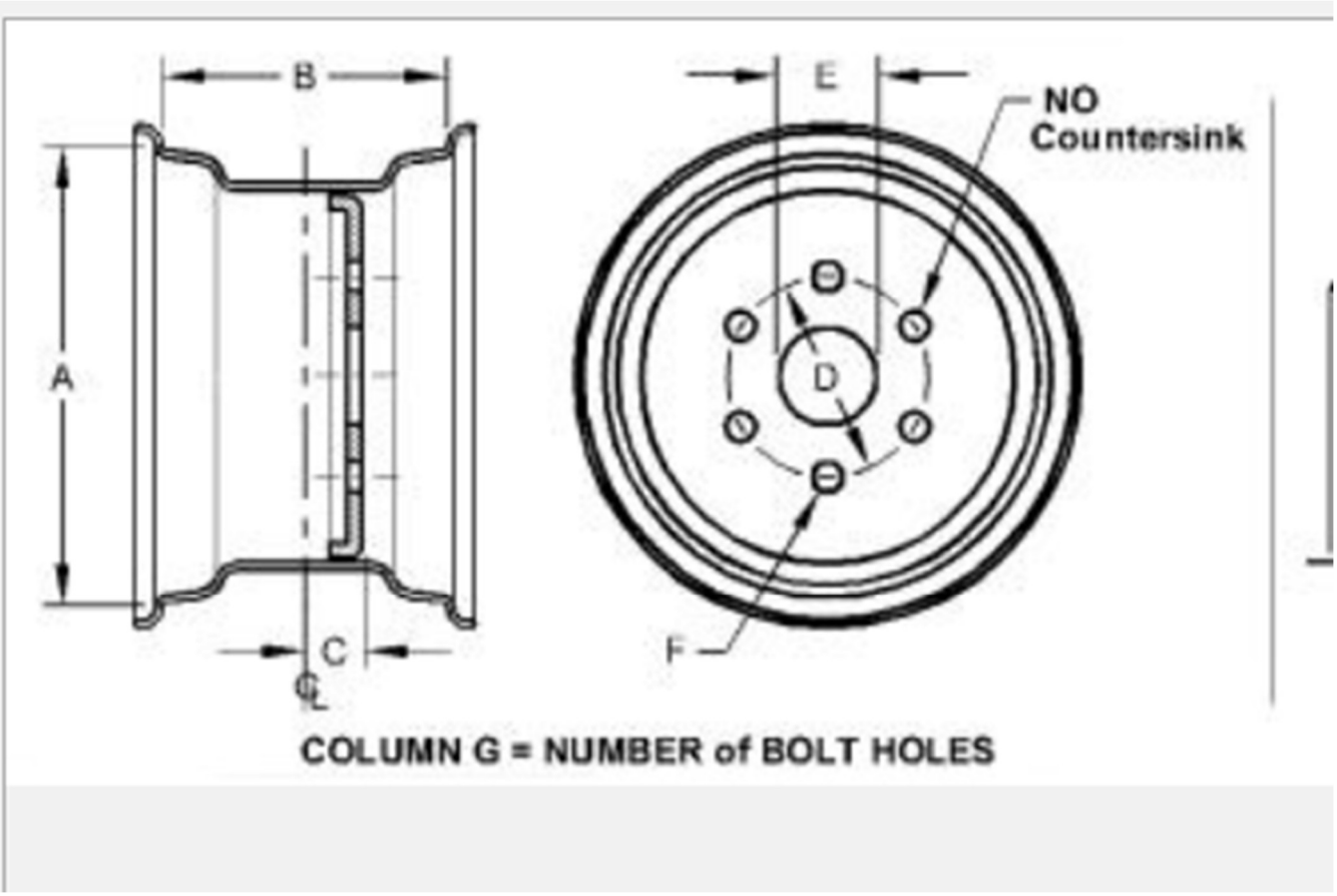

(A)Durchmesser(MM)	711.2000
(B)Weite(MM)	381.0000
(C)Abstandsweite(MM)	29.0000
(D)Hub Bolt Circle Diameter(MM)	335.0000
(E)Pilot Diameter(MM)	281.0000
(F)Lochgroesse(MM)	21.5000
(G)Anzahl Bohrungen(UNITY)	10.0000
(H)Rim Contour(ALPHA)	W15L
(I)Fertig stellen(ALPHA)	K - Angestrichen